PLAN TYPIQUE DES PONTS À FAIBLE TONNAGE AVEC TRAVERSES DE 150x150 ET CULÉES DE BLOCS DE BÉTON

L'ENTREPRENEUR DOIT RESPECTER LE DOCUMENT "NORME RELATIVE AUX PONTS SUR LES TERRES DU DOMAINE DE L'ÉTAT, VERSION MISE À JOUR LE 5 AVRIL 2016. LE DEVIS CI-DESSOUS EST COMPLÉMENTAIRE À CE DOCUMENT.

1. CRITÈRES DE CONCEPTION

1.1. NORME CAN/CSA-S6-14.
1.2. NORME RELATIVE AUX PONTS SUR LES TERRES DU DOMAINE DE L'ÉTAT (MFFP)
1.3. UNE SEULE VOIE DE CIRCULATION CONSIDÉRÉE.
1.4. CAPACITÉ PORTANTE DU SOL ESTIMÉE: 200 KPA.
1.5. SURCHARGES CONSIDÉRÉES:
1.5.1. CAMION CL3-625 DE 300 KN
1.5.2. CAMION CL2-625 DE 475 KN
1.5.3. CAMION CF-3E DE 500 KN
1.5.4. FLÈCHE MAXIMALE: NON ANALYSÉ
1.6. FACTEUR D'AMPLIFICATION DYNAMIQUE: 0.280 (BOIS)
1.7. MATÉRIAUX: PRUCHE DE L'EST DE GRADE 2

2. EXIGENCES GÉNÉRALES

2.1. LA CONSTRUCTION DU PONT ET TOUS LES TRAVAUX CONNEXES DOIVENT RESPECTER LA VERSION LA PLUS RÉCENTE DU RÈGLEMENT SUR L'AMÉNAGEMENT DURABLE DES FORÊTS DU DOMAINE DE L'ÉTAT (RADF).
2.2. TOUTES LES DIMENSIONS AUX PLANS SONT EN MILLIMÈTRES ET LES ÉLÉVATIONS SONT EN MÈTRES, À MOINS D'INDICATION CONTRAIRE.
2.3. TOUTES LES DIMENSIONS, ÉLÉVATIONS ET AUTRES DONNÉES SE RAPPORTANT À DES ÉLÉMENTS EXISTANTS OU SUR LE TERRAIN DOIVENT ÊTRE VALIDÉS PAR L'ENTREPRENEUR AVANT LE DÉBUT DES TRAVAUX.
2.4. L'ENTREPRENEUR DOIT AVISER L'INGÉNIEUR DE TOUTE OMISSION, DE TOUT CHANGEMENT OU DE TOUTE MODIFICATION EN CE QUI A TRAIT AUX CONDITIONS EXISTANTES AVANT LE DÉBUT DES TRAVAUX.

3. EXCAVATION ET REMBLAYAGE

3.1. LE REMPLISSAGE DES EXCAVATIONS DOIT ÊTRE FAIT DU MATÉRIAU GRANULAIRE MG-112 OU DU GRAVIER NATUREL.
3.2. LE MATÉRIAU GRANULAIRE DOIT ÊTRE MIS EN PLACE EN COUCHES D'UNE ÉPAISSEUR MAXIMALE DE 150 MM ET CHAQUE COUCHE DOIT ÊTRE DENSIFIÉE À 95% DE LA MASSE VOLUMIQUE MAXIMALE DU PROCTOR MODIFIÉ.
3.3. SI LA TENEUR EN EAU DE CERTAINS SOLS OU MATÉRIAUX EST TROP FAIBLE, L'ENTREPRENEUR DOIT PROCÉDER À L'ARROSAGE DE CES SOLS OU MATÉRIAUX JUSQU'À OBTENIR UNE TENEUR EN EAU CORRESPONDANTE À L'HUMIDITÉ OPTIMALE AVANT DE PROCÉDER AU COMPACTAGE.

4. OUVRAGES EN BOIS

4.1. LES PIÈCES DE BOIS DOIVENT ÊTRE DES TYPES SUIVANTS: PRUCHE DE L'EST, PRUCHE DE L'OUEST, PIN GRIS, PIN ROUGE, ÉPINETTE, MÉLÈZE OU SAPIN DOUGLAS EN PRENANT EN CONSIDÉRATION LES POINTS SUIVANTS:
4.1.1. TRAVERSES: 100% DE PRUCHE DE L'EST NO. 1 OU NO. 2 DANS N'IMPORTE QUELLE PROPORTION TRAITÉ SOUS PRESSION;
4.1.2. MADRIERS DE ROULEMENT: NO. 1 OU NO. 2 DANS N'IMPORTE QUELLE PROPORTION. LE BOIS EST PEUT ÊTRE TRAITÉ SOUS PRESSION OU NON TRAITÉ;
4.1.3. CHASSE-ROUES ET BLOCS DE CHASSE-ROUES: NO. 1 OU NO. 2 DANS N'IMPORTE QUELLE PROPORTION TRAITÉ SOUS PRESSION.
4.2. LE BOIS DOIT ÊTRE TRAITÉ SELON LA NORME CAN/CSA-O80. LE TRAITEMENT DOIT ÊTRE L'ACC, AVEC UN TAUX DE RÉTENTION DE 6.4 KG/M³ MINIMUM. LES PIÈCES DE BOIS TRAITÉES DOIVENT ÊTRE INCISÉES.
4.3. L'EXTRÉMITÉ DES PIÈCES COUPÉES DOIT ÊTRE TRAITÉ À L'AIDE D'UN SCELLANT À BOIS DE COULEUR VERTE.
4.4. LES TRAVERSES DOIVENT ÊTRE FOURNIES DANS UN SEUL MORCEAU, SANS JOINT ET SELON LES LONGUEURS DÉFINIES AUX PLANS.
4.5. TOUTE LA QUINCAILLERIE DOIT ÊTRE FOURNIE EN ACIER GALVANISÉ, PEINTURÉ OU PLAQUÉ ZINC.

EXEMPLE

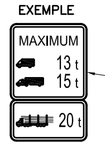

TONNAGE MAXIMAL	
	TRAVERSES
PORTÉE (m)	150x150
1	13 15 20
2	6 7 10
3	3 4 5
4	2 2 3
5	2 2 2

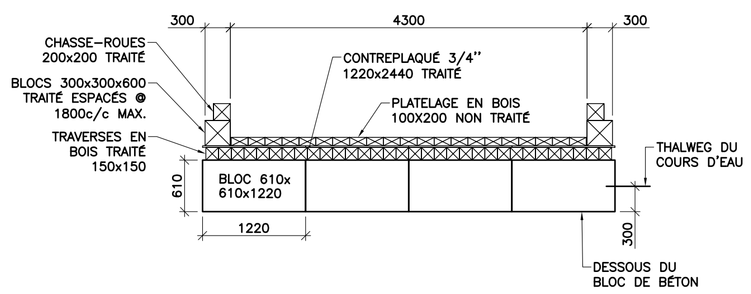

COUPE TRANSVERSALE
ÉCH.: 1:50

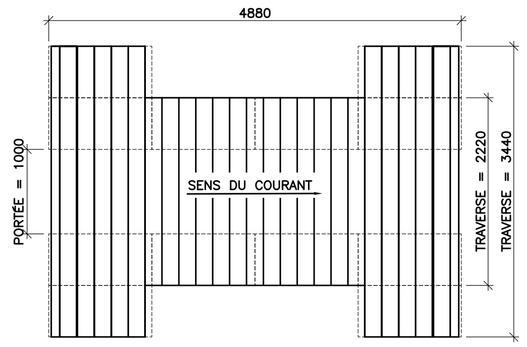

VUE EN PLAN
ÉCH.: 1:50

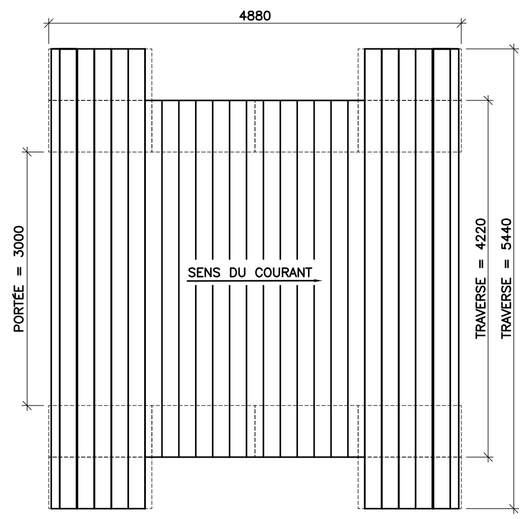

VUE EN PLAN
ÉCH.: 1:50

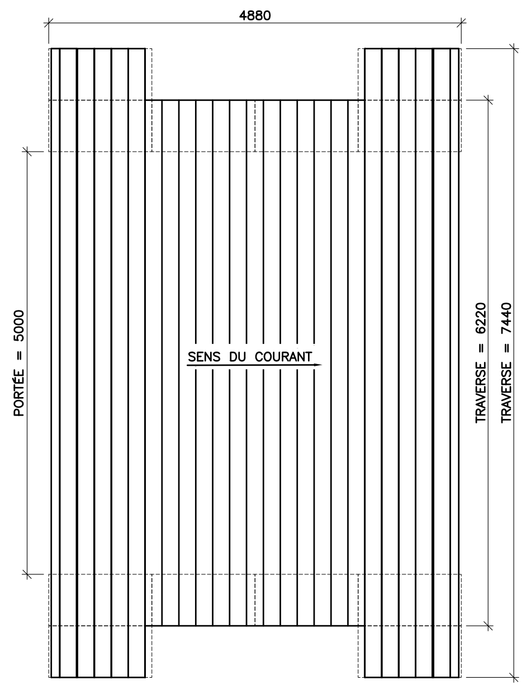

VUE EN PLAN
ÉCH.: 1:50

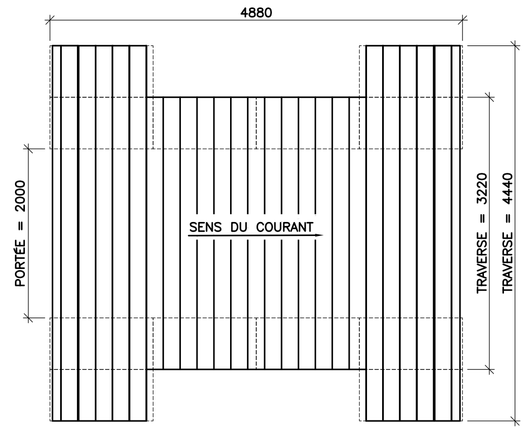

VUE EN PLAN
ÉCH.: 1:50

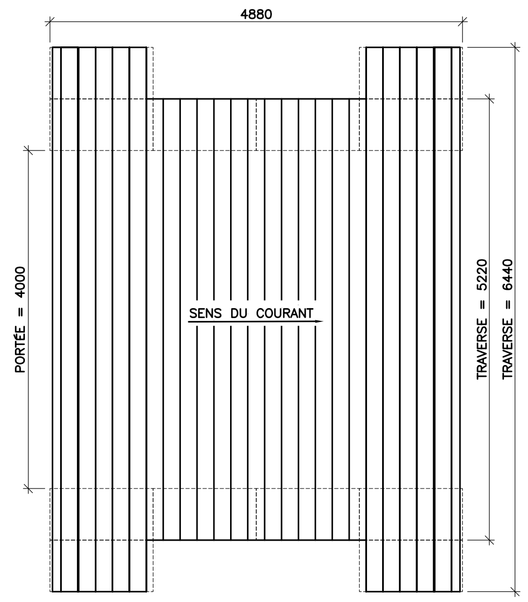

VUE EN PLAN
ÉCH.: 1:50

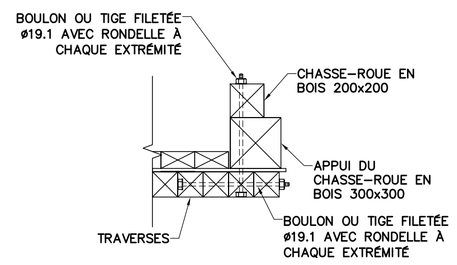

BOULONNAGE DES CHASSE-ROUES
ÉCH.: 1:25

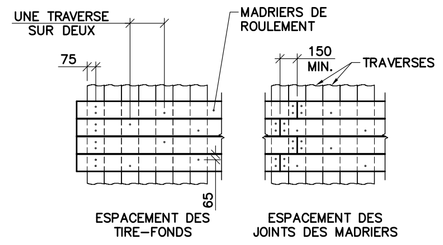

FIXATION DU PLATELAGE
ÉCH.: 1:50

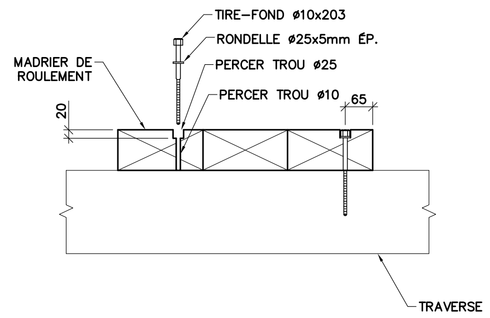

FIXATION DES MADRIERS
ÉCH.: 1:10

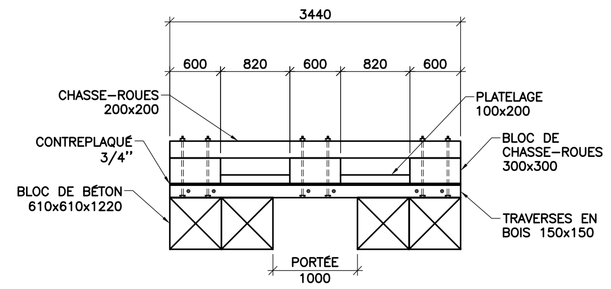

VUE EN ÉLÉVATION
ÉCH.: 1:50

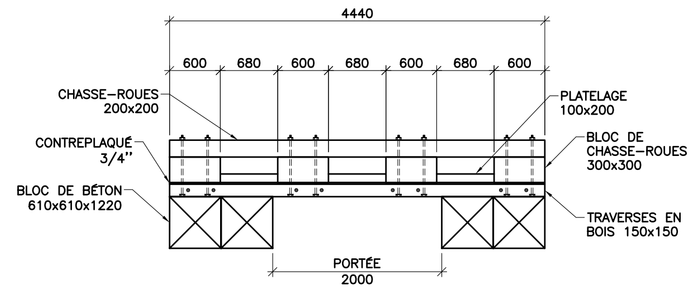

VUE EN ÉLÉVATION
ÉCH.: 1:50

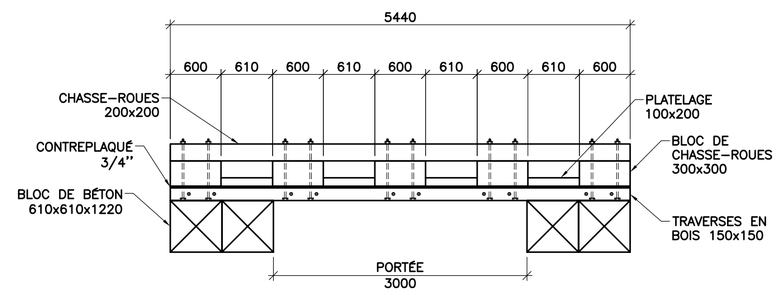

VUE EN ÉLÉVATION
ÉCH.: 1:50

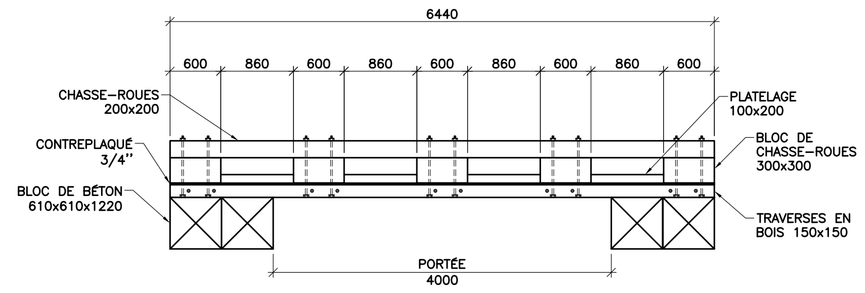

VUE EN ÉLÉVATION
ÉCH.: 1:50

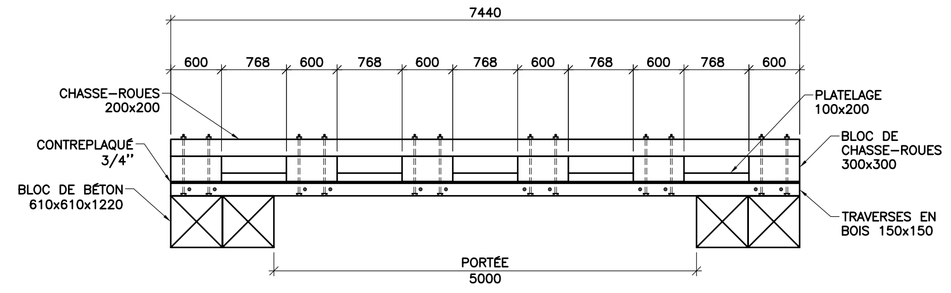

VUE EN ÉLÉVATION
ÉCH.: 1:50

plan clé :

No.	Révisions:	Date:	Rév.
No. 8			
No. 7			
No. 6			
No. 5			
No. 4			
No. 3			
No. 2	POUR CONSTRUCTION	18-09-21	T.C.
No. 1	POUR COMMENTAIRES	18-09-11	M.D.

No. ÉMISSIONS

architecte:

ingénieur en structure:

INGÉNIEURS LAROCQUE COURNOYER
385, rue St-Joseph, LA TUQUE Qc G9X 1L7, T. 819 676-7038
408, rue St-Jean, DRUMMONDVILLE Qc J2B 5L6, T. 819 477-0191
LC-ING.COM

ingénieur en mécanique:

sceaux :

Ordre des ingénieurs du Québec — Tom Cournoyer 131151 — 2018-09-21

client :

Association des pourvoiries LAURENTIDES

projet :
PLAN TYPIQUE DES PONTS À FAIBLE TONNAGE AVEC CULÉES EN BLOCS DE BÉTON

titre :
TRAVERSES DE 150x150 AVEC CULÉES DE BLOCS DE BÉTON

dessiné par : M.D, Tech.	contrat no. : P1699	page : S1/4
préparé par : T.C., ing.	date : 2018-07-13	
approuvé par : T.C., ing.	échelle: INDIQUÉE	

STRUCTURE

PLAN TYPIQUE DES PONTS À FAIBLE TONNAGE AVEC TRAVERSES DE 200x200 ET CULÉES DE BLOCS DE BÉTON

L'ENTREPRENEUR DOIT RESPECTER LE DOCUMENT "NORME RELATIVE AUX PONTS SUR LES TERRES DU DOMAINE DE L'ÉTAT, VERSION MISE À JOUR LE 5 AVRIL 2016. LE DEVIS CI–DESSOUS EST COMPLÉMENTAIRE À CE DOCUMENT.

1. CRITÈRES DE CONCEPTION

1.1. NORME CAN/CSA–S6–14.
1.2. NORME RELATIVE AUX PONTS SUR LES TERRES DU DOMAINE DE L'ÉTAT (MFFP)
1.3. UNE SEULE VOIE DE CIRCULATION CONSIDÉRÉE.
1.4. CAPACITÉ PORTANTE DU SOL ESTIMÉE: 200 KPA.
1.5. SURCHARGES CONSIDÉRÉES:
1.5.1. CAMION CL3–625 DE 300 KN
1.5.2. CAMION CL2–625 DE 475 KN
1.5.3. CAMION CF–3E DE 500 KN
1.5.4. FLÈCHE MAXIMALE: NON ANALYSÉ
1.6. FACTEUR D'AMPLIFICATION DYNAMIQUE: 0.280 (BOIS)
1.7. MATÉRIAUX: PRUCHE DE L'EST DE GRADE 2

2. EXIGENCES GÉNÉRALES

2.1. LA CONSTRUCTION DU PONT ET TOUS LES TRAVAUX CONNEXES DOIVENT RESPECTER LA VERSION LA PLUS RÉCENTE DU RÈGLEMENT SUR L'AMÉNAGEMENT DURABLE DES FORÊTS DU DOMAINE DE L'ÉTAT (RADF).
2.2. TOUTES LES DIMENSIONS AUX PLANS SONT EN MILLIMÈTRES ET LES ÉLÉVATIONS SONT EN MÈTRES, À MOINS D'INDICATION CONTRAIRE.
2.3. TOUTES LES DIMENSIONS, ÉLÉVATIONS ET AUTRES DONNÉES SE RAPPORTANT À DES ÉLÉMENTS EXISTANTS OU SUR LE TERRAIN DOIVENT ÊTRE VALIDÉS PAR L'ENTREPRENEUR AVANT LE DÉBUT DES TRAVAUX.
2.4. L'ENTREPRENEUR DOIT AVISER L'INGÉNIEUR DE TOUTE OMISSION, DE TOUT CHANGEMENT OU DE TOUTE MODIFICATION EN CE QUI A TRAIT AUX CONDITIONS EXISTANTES AVANT LE DÉBUT DES TRAVAUX.

3. EXCAVATION ET REMBLAYAGE

3.1. LE REMPLISSAGE DES EXCAVATIONS DOIT ÊTRE FAIT DU MATÉRIAU GRANULAIRE MG–112 OU DU GRAVIER NATUREL.
3.2. LE MATÉRIAU GRANULAIRE DOIT ÊTRE MIS EN PLACE EN COUCHES D'UNE ÉPAISSEUR MAXIMALE DE 150 MM ET CHAQUE COUCHE DOIT ÊTRE DENSIFIÉE À 95% DE LA MASSE VOLUMIQUE MAXIMALE DU PROCTOR MODIFIÉ.
3.3. SI LA TENEUR EN EAU DE CERTAINS SOLS OU MATÉRIAUX EST TROP FAIBLE, L'ENTREPRENEUR DOIT PROCÉDER À L'ARROSAGE DE CES SOLS OU MATÉRIAUX JUSQU'À OBTENIR UNE TENEUR EN EAU CORRESPONDANTE À L'HUMIDITÉ OPTIMALE AVANT DE PROCÉDER AU COMPACTAGE.

4. OUVRAGES EN BOIS

4.1. LES PIÈCES DE BOIS DOIVENT ÊTRE DES TYPES SUIVANTS: PRUCHE DE L'EST, PRUCHE DE L'OUEST, PIN GRIS, PIN ROUGE, ÉPINETTE, MÉLÈZE OU SAPIN DOUGLAS EN PRENANT EN CONSIDÉRATION LES POINTS SUIVANTS:
4.1.1. TRAVERSES: 100% DE PRUCHE DE L'EST NO. 1 OU NO. 2 DANS N'IMPORTE QUELLE PROPORTION TRAITÉ SOUS PRESSION;
4.1.2. MADRIERS DE ROULEMENT: NO. 1 OU NO. 2 DANS N'IMPORTE QUELLE PROPORTION. LE BOIS EST PEUT ÊTRE TRAITÉ SOUS PRESSION OU NON TRAITÉ;
4.1.3. CHASSE–ROUES ET BLOCS DE CHASSE–ROUES: NO. 1 OU NO. 2 DANS N'IMPORTE QUELLE PROPORTION TRAITÉ SOUS PRESSION.
4.2. LE BOIS DOIT ÊTRE TRAITÉ SELON LA NORME CAN/CSA–080. LE TRAITEMENT DOIT ÊTRE L'ACC, AVEC UN TAUX DE RÉTENTION DE 6.4 KG/M³ MINIMUM. LES PIÈCES DE BOIS TRAITÉES DOIVENT ÊTRE INCISÉES.
4.3. L'EXTRÉMITÉ DES PIÈCES COUPÉES DOIT ÊTRE TRAITÉ À L'AIDE D'UN SCELLANT À BOIS DE COULEUR VERTE.
4.4. LES TRAVERSES DOIVENT ÊTRE FOURNIES DANS UN SEUL MORCEAU, SANS JOINT ET SELON LES LONGUEURS DÉFINIES AUX PLANS.
4.5. TOUTE LA QUINCAILLERIE DOIT ÊTRE FOURNIE EN ACIER GALVANISÉ, PEINTURÉ OU PLAQUÉ ZINC.

EXEMPLE

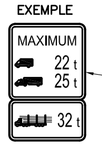

TONNAGE MAXIMAL	
TRAVERSES	
PORTÉE (m)	200x200
1	22 25 32
2	10 12 16
3	5 6 8
4	3 4 5
5	3 3 4

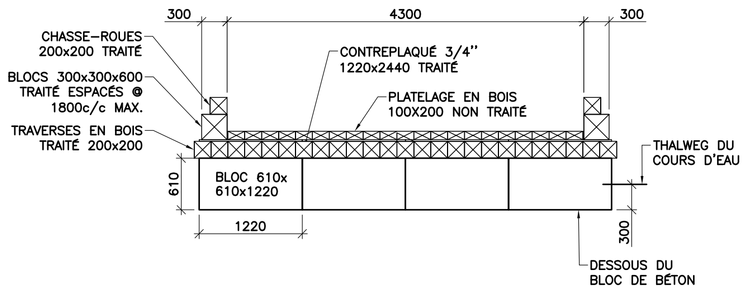

COUPE TRANSVERSALE
ÉCH.: 1:50

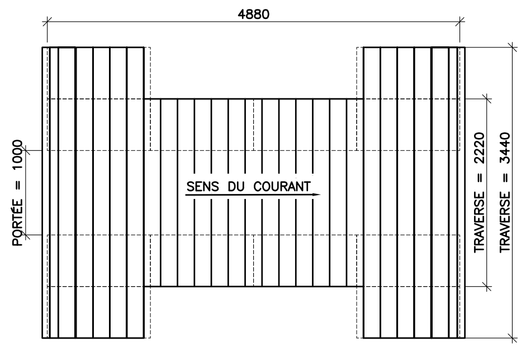

VUE EN PLAN
ÉCH.: 1:50

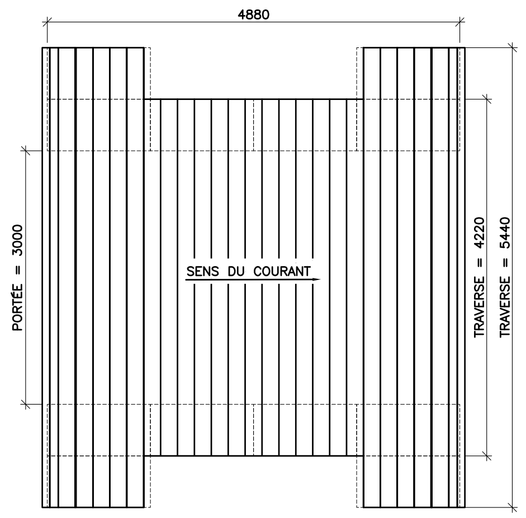

VUE EN PLAN
ÉCH.: 1:50

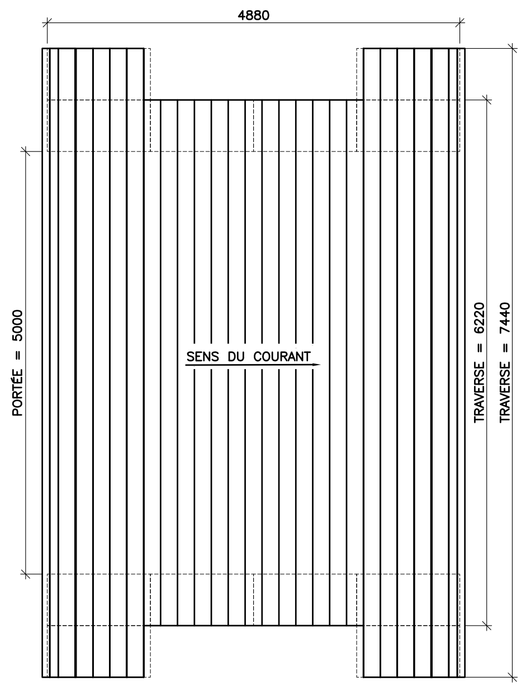

VUE EN PLAN
ÉCH.: 1:50

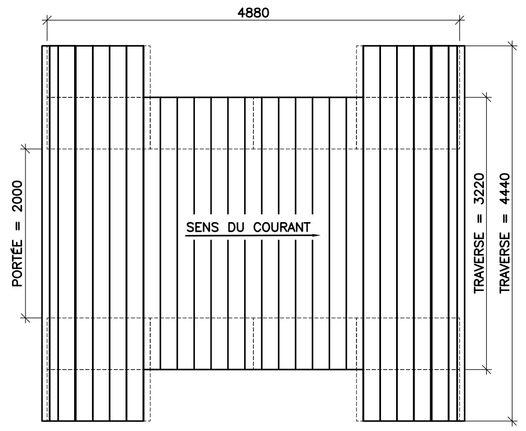

VUE EN PLAN
ÉCH.: 1:50

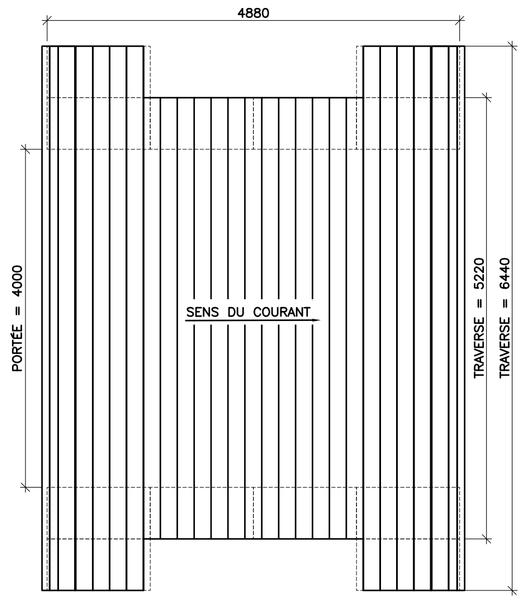

VUE EN PLAN
ÉCH.: 1:50

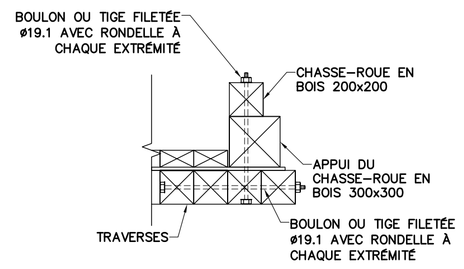

BOULONNAGE DES CHASSE–ROUES
ÉCH.: 1:25

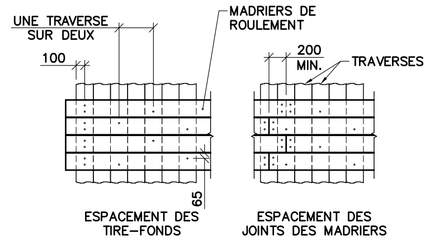

FIXATION DU PLATELAGE
ÉCH.: 1:50

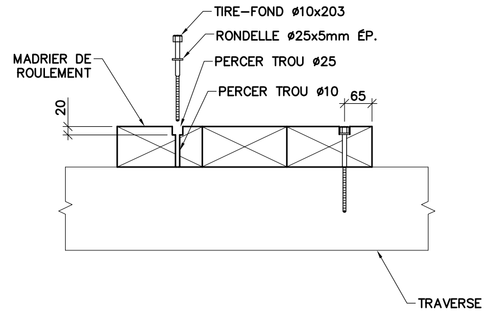

FIXATION DES MADRIERS
ÉCH.: 1:10

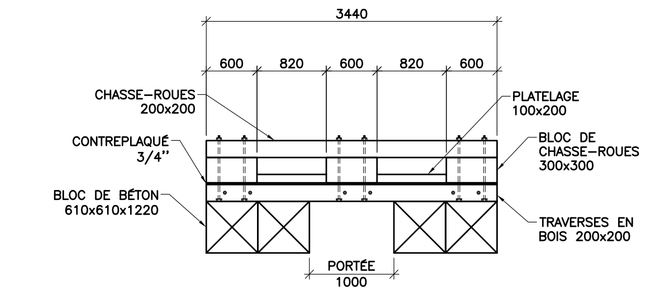

VUE EN ÉLÉVATION
ÉCH.: 1:50

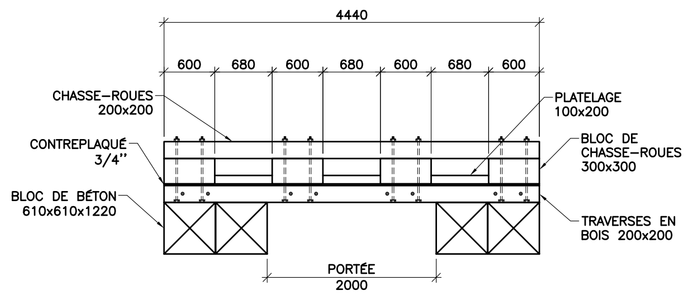

VUE EN ÉLÉVATION
ÉCH.: 1:50

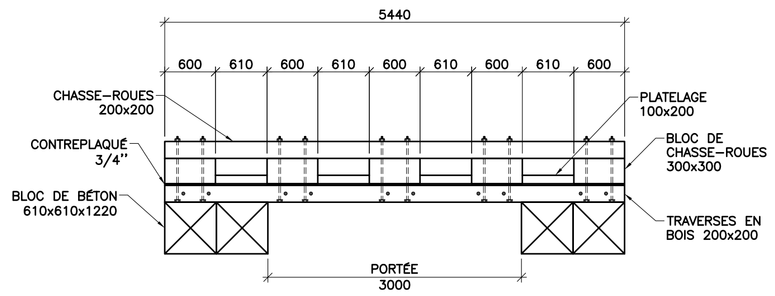

VUE EN ÉLÉVATION
ÉCH.: 1:50

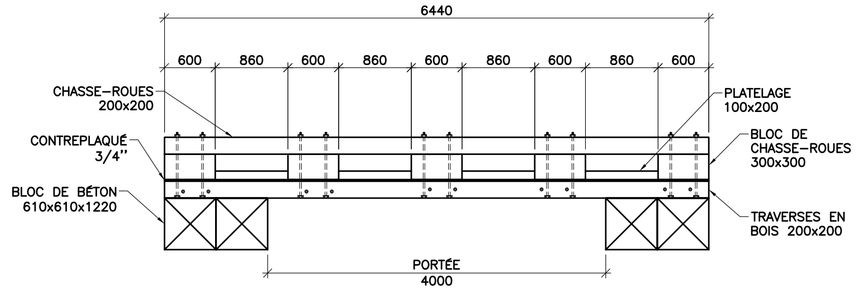

VUE EN ÉLÉVATION
ÉCH.: 1:50

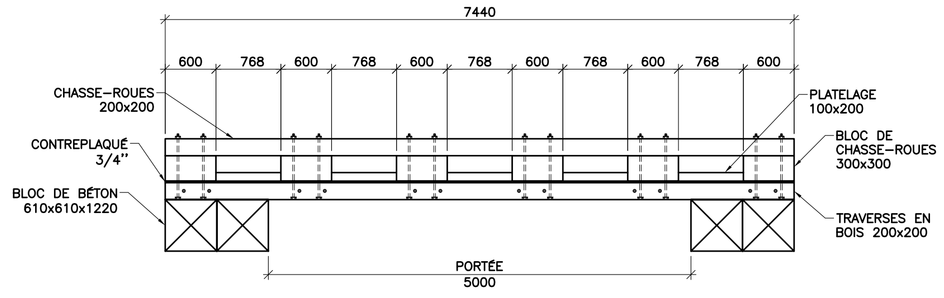

VUE EN ÉLÉVATION
ÉCH.: 1:50

plan clé :

No.			
No. 8			
No. 7			
No. 6			
No. 5			
No. 4			
No. 3			
No. 2	POUR CONSTRUCTION	18–09–21	T.C.
No. 1	POUR COMMENTAIRES	18–09–11	M.D.
No.	Révisions:	Date:	Rév.

No. ÉMISSIONS

architecte:

ingénieur en structure:

INGÉNIEURS LAROCQUE COURNOYER
385, rue St-Joseph, LA TUQUE Qc G9X 1L7, T. 819 676-7038
408, rue St-Jean, DRUMMONDVILLE Qc J2B 5L6, T. 819 477-0191
LC-ING.COM

ingénieur en mécanique:

sceaux :

Ordre des ingénieurs du Québec — Tom Cournoyer — 131151 — 2018-09-21

client :

Association des pourvoiries LAURENTIDES

projet :
PLAN TYPIQUE DES PONTS À FAIBLE TONNAGE AVEC CULÉES EN BLOCS DE BÉTON

titre :
TRAVERSES DE 200x200 AVEC CULÉES DE BLOCS DE BÉTON

dessiné par : M.D, Tech.	contrat no. : P1699	page : S2/4
préparé par : T.C., ing.	date : 2018–07–13	
approuvé par : T.C., ing.	échelle: INDIQUÉE	

STRUCTURE

PLAN TYPIQUE DES PONTS À FAIBLE TONNAGE AVEC TRAVERSES DE 250x250 ET CULÉES DE BLOCS DE BÉTON

L'ENTREPRENEUR DOIT RESPECTER LE DOCUMENT "NORME RELATIVE AUX PONTS SUR LES TERRES DU DOMAINE DE L'ÉTAT, VERSION MISE À JOUR LE 5 AVRIL 2016. LE DEVIS CI-DESSOUS EST COMPLÉMENTAIRE À CE DOCUMENT.

1. CRITÈRES DE CONCEPTION

1.1. NORME CAN/CSA-S6-14.
1.2. NORME RELATIVE AUX PONTS SUR LES TERRES DU DOMAINE DE L'ÉTAT (MFFP)
1.3. UNE SEULE VOIE DE CIRCULATION CONSIDÉRÉE.
1.4. CAPACITÉ PORTANTE DU SOL ESTIMÉE: 200 KPA.
1.5. SURCHARGES CONSIDÉRÉES:
1.5.1. CAMION CL3-625 DE 300 KN
1.5.2. CAMION CL2-625 DE 475 KN
1.5.3. CAMION CF-3E DE 500 KN
1.5.4. FLÈCHE MAXIMALE: NON ANALYSÉ
1.6. FACTEUR D'AMPLIFICATION DYNAMIQUE: 0.280 (BOIS)
1.7. MATÉRIAUX: PRUCHE DE L'EST DE GRADE 2

2. EXIGENCES GÉNÉRALES

2.1. LA CONSTRUCTION DU PONT ET TOUS LES TRAVAUX CONNEXES DOIVENT RESPECTER LA VERSION LA PLUS RÉCENTE DU RÈGLEMENT SUR L'AMÉNAGEMENT DURABLE DES FORÊTS DU DOMAINE DE L'ÉTAT (RADF).
2.2. TOUTES LES DIMENSIONS AUX PLANS SONT EN MILLIMÈTRES ET LES ÉLÉVATIONS SONT EN MÈTRES, À MOINS D'INDICATION CONTRAIRE.
2.3. TOUTES LES DIMENSIONS, ÉLÉVATIONS ET AUTRES DONNÉES SE RAPPORTANT À DES ÉLÉMENTS EXISTANTS OU SUR LE TERRAIN DOIVENT ÊTRE VALIDÉS PAR L'ENTREPRENEUR AVANT LE DÉBUT DES TRAVAUX.
2.4. L'ENTREPRENEUR DOIT AVISER L'INGÉNIEUR DE TOUTE OMISSION, DE TOUT CHANGEMENT OU DE TOUTE MODIFICATION EN CE QUI A TRAIT AUX CONDITIONS EXISTANTES AVANT LE DÉBUT DES TRAVAUX.

3. EXCAVATION ET REMBLAYAGE

3.1. LE REMPLISSAGE DES EXCAVATIONS DOIT ÊTRE FAIT DU MATÉRIAU GRANULAIRE MG-112 OU DU GRAVIER NATUREL.
3.2. LE MATÉRIAU GRANULAIRE DOIT ÊTRE MIS EN PLACE EN COUCHES D'UNE ÉPAISSEUR MAXIMALE DE 150 MM ET CHAQUE COUCHE DOIT ÊTRE DENSIFIÉE À 95% DE LA MASSE VOLUMIQUE MAXIMALE DU PROCTOR MODIFIÉ.
3.3. SI LA TENEUR EN EAU DE CERTAINS SOLS OU MATÉRIAUX EST TROP FAIBLE, L'ENTREPRENEUR DOIT PROCÉDER À L'ARROSAGE DE CES SOLS OU MATÉRIAUX JUSQU'À OBTENIR UNE TENEUR EN EAU CORRESPONDANTE À L'HUMIDITÉ OPTIMALE AVANT DE PROCÉDER AU COMPACTAGE.

4. OUVRAGES EN BOIS

4.1. LES PIÈCES DE BOIS DOIVENT ÊTRE DES TYPES SUIVANTS: PRUCHE DE L'EST, PRUCHE DE L'OUEST, PIN GRIS, PIN ROUGE, ÉPINETTE, MÉLÈZE OU SAPIN DOUGLAS EN PRENANT EN CONSIDÉRATION LES POINTS SUIVANTS:
4.1.1. TRAVERSES: 100% DE PRUCHE DE L'EST NO. 1 OU NO. 2 DANS N'IMPORTE QUELLE PROPORTION TRAITÉ SOUS PRESSION;
4.1.2. MADRIERS DE ROULEMENT: NO. 1 OU NO. 2 DANS N'IMPORTE QUELLE PROPORTION. LE BOIS EST PEUT ÊTRE TRAITÉ SOUS PRESSION OU NON TRAITÉ;
4.1.3. CHASSE-ROUES ET BLOCS DE CHASSE-ROUES: NO. 1 OU NO. 2 DANS N'IMPORTE QUELLE PROPORTION TRAITÉ SOUS PRESSION.
4.2. LE BOIS DOIT ÊTRE TRAITÉ SELON LA NORME CAN/CSA-080. LE TRAITEMENT DOIT ÊTRE L'ACC, AVEC UN TAUX DE RÉTENTION DE 6.4 KG/M³ MINIMUM. LES PIÈCES DE BOIS TRAITÉES DOIVENT ÊTRE INCISÉES.
4.3. L'EXTRÉMITÉ DES PIÈCES COUPÉES DOIT ÊTRE TRAITÉ À L'AIDE D'UN SCELLANT À BOIS DE COULEUR VERTE.
4.4. LES TRAVERSES DOIVENT ÊTRE FOURNIES DANS UN SEUL MORCEAU, SANS JOINT ET SELON LES LONGUEURS DÉFINIES AUX PLANS.
4.5. TOUTE LA QUINCAILLERIE DOIT ÊTRE FOURNIE EN ACIER GALVANISÉ, PEINTURÉ OU PLAQUÉ ZINC.

EXEMPLE

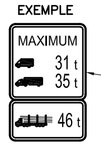

TONNAGE MAXIMAL	
	TRAVERSES
PORTÉE (m)	250x250
1	31
	35
	46
2	15
	17
	22
3	8
	9
	11
4	5
	6
	7
5	4
	4
	6

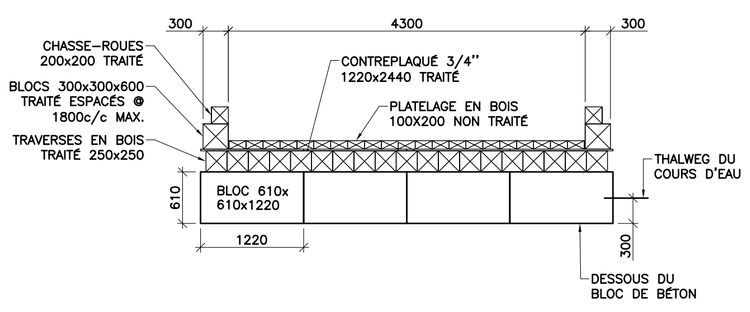

COUPE TRANSVERSALE
ÉCH.: 1:50

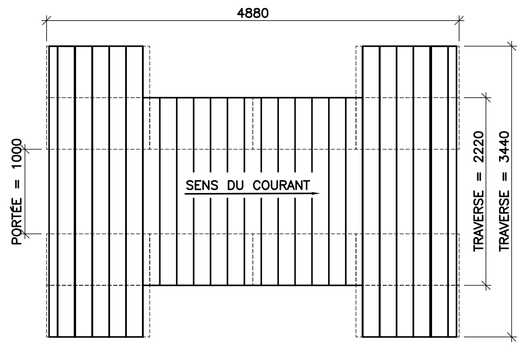

VUE EN PLAN
ÉCH.: 1:50

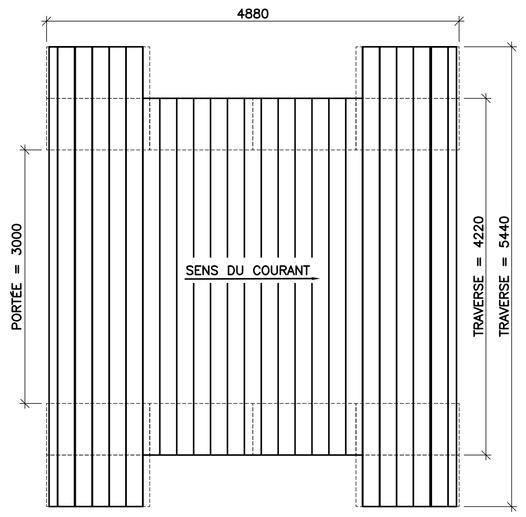

VUE EN PLAN
ÉCH.: 1:50

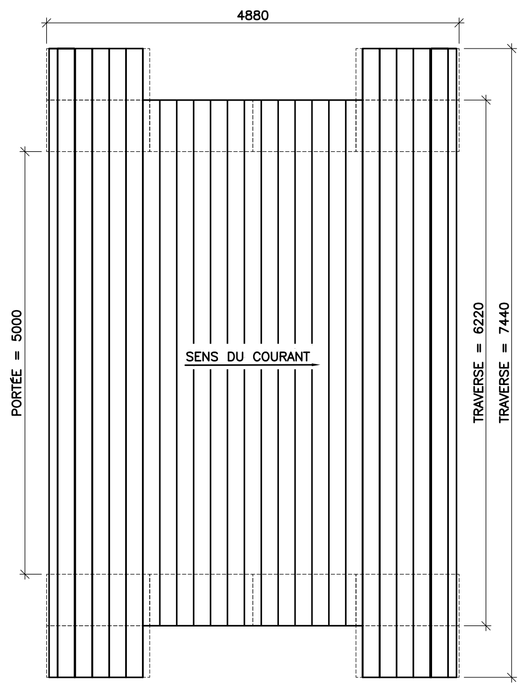

VUE EN PLAN
ÉCH.: 1:50

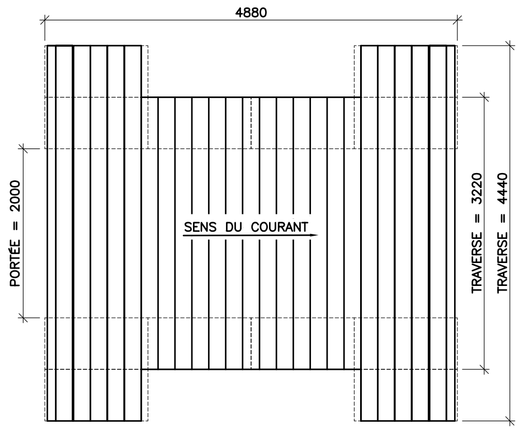

VUE EN PLAN
ÉCH.: 1:50

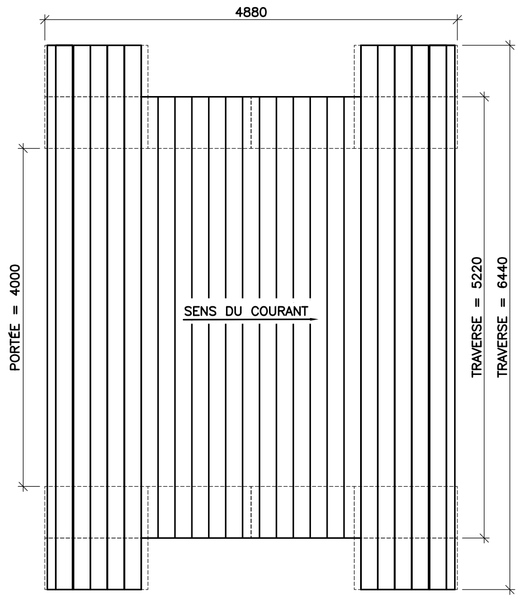

VUE EN PLAN
ÉCH.: 1:50

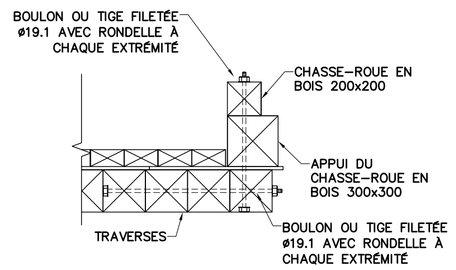

BOULONNAGE DES CHASSE-ROUES
ÉCH.: 1:25

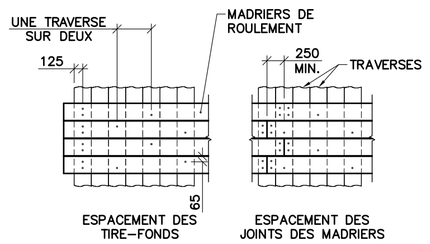

FIXATION DU PLATELAGE
ÉCH.: 1:50

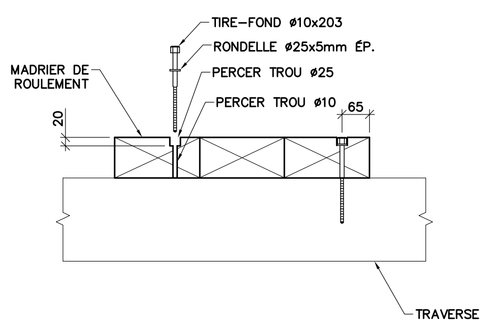

FIXATION DES MADRIERS
ÉCH.: 1:10

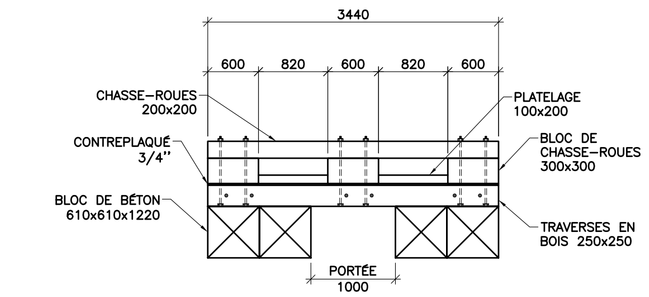

VUE EN ÉLÉVATION
ÉCH.: 1:50

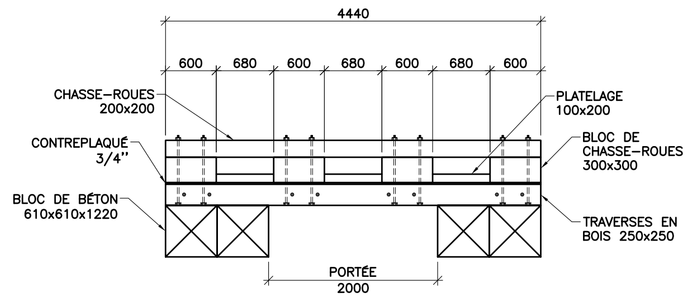

VUE EN ÉLÉVATION
ÉCH.: 1:50

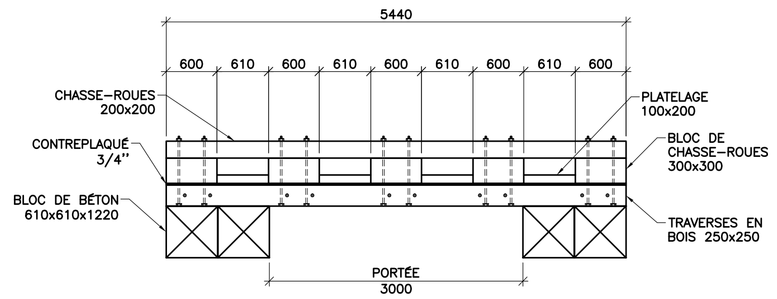

VUE EN ÉLÉVATION
ÉCH.: 1:50

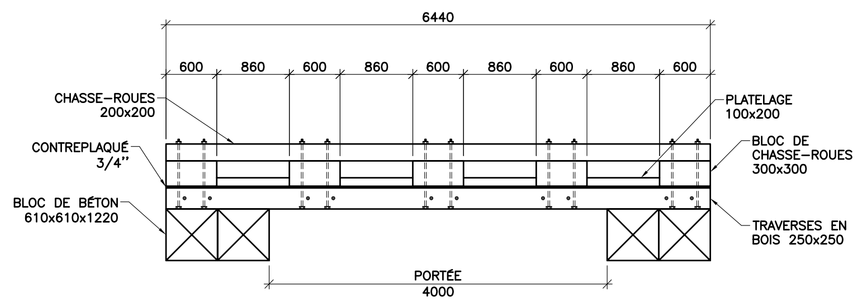

VUE EN ÉLÉVATION
ÉCH.: 1:50

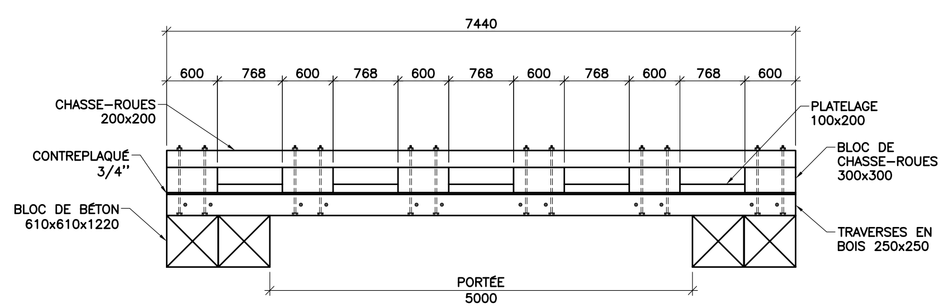

VUE EN ÉLÉVATION
ÉCH.: 1:50

plan clé :

No.	Révisions:	Date:	Rév.
No. 8			
No. 7			
No. 6			
No. 5			
No. 4			
No. 3			
No. 2	POUR CONSTRUCTION	18-09-21	T.C.
No. 1	POUR COMMENTAIRES	18-09-11	M.D.

No. ÉMISSIONS

architecte:

ingénieur en structure:

INGÉNIEURS LAROCQUE COURNOYER
385, rue St-Joseph, LA TUQUE Qc G9X 1L7, T. 819 676-7038
408, rue St-Jean, DRUMMONDVILLE Qc J2B 5L6, T. 819 477-0191
LC-ING.COM

ingénieur en mécanique:

sceaux :

INGÉNIEUR - INGÉNIÉE
Tom Cournoyer
131151
Québec
2018-09-21

client :

Association des pourvoiries LAURENTIDES

projet :
PLAN TYPIQUE DES PONTS À FAIBLE TONNAGE AVEC CULÉES EN BLOCS DE BÉTON

titre :
TRAVERSES DE 250x250 AVEC CULÉES DE BLOCS DE BÉTON

dessiné par : M.D. Tech.	contrat no. : P1699	page : S3/4
préparé par : T.C., ing.	date : 2018-07-13	
approuvé par : T.C., ing.	échelle: INDIQUÉE	

STRUCTURE

PLAN TYPIQUE DES PONTS À FAIBLE TONNAGE AVEC TRAVERSES DE 300x300 ET CULÉES DE BLOCS DE BÉTON

L'ENTREPRENEUR DOIT RESPECTER LE DOCUMENT "NORME RELATIVE AUX PONTS SUR LES TERRES DU DOMAINE DE L'ÉTAT, VERSION MISE À JOUR LE 5 AVRIL 2016. LE DEVIS CI–DESSOUS EST COMPLÉMENTAIRE À CE DOCUMENT.

1. CRITÈRES DE CONCEPTION

1.1. NORME CAN/CSA–S6–14.
1.2. NORME RELATIVE AUX PONTS SUR LES TERRES DU DOMAINE DE L'ÉTAT (MFFP)
1.3. UNE SEULE VOIE DE CIRCULATION CONSIDÉRÉE.
1.4. CAPACITÉ PORTANTE DU SOL ESTIMÉE: 200 KPA.
1.5. SURCHARGES CONSIDÉRÉES:
1.5.1. CAMION CL3–625 DE 300 KN
1.5.2. CAMION CL2–625 DE 475 KN
1.5.3. CAMION CF–3E DE 500 KN
1.5.4. FLÈCHE MAXIMALE: NON ANALYSÉ
1.6. FACTEUR D'AMPLIFICATION DYNAMIQUE: 0.280 (BOIS)
1.7. MATÉRIAUX: PRUCHE DE L'EST DE GRADE 2

2. EXIGENCES GÉNÉRALES

2.1. LA CONSTRUCTION DU PONT ET TOUS LES TRAVAUX CONNEXES DOIVENT RESPECTER LA VERSION LA PLUS RÉCENTE DU RÈGLEMENT SUR L'AMÉNAGEMENT DURABLE DES FORÊTS DU DOMAINE DE L'ÉTAT (RADF).
2.2. TOUTES LES DIMENSIONS AUX PLANS SONT EN MILLIMÈTRES ET LES ÉLÉVATIONS SONT EN MÈTRES, À MOINS D'INDICATION CONTRAIRE.
2.3. TOUTES LES DIMENSIONS, ÉLÉVATIONS ET AUTRES DONNÉES SE RAPPORTANT À DES ÉLÉMENTS EXISTANTS OU SUR LE TERRAIN DOIVENT ÊTRE VALIDÉS PAR L'ENTREPRENEUR AVANT LE DÉBUT DES TRAVAUX.
2.4. L'ENTREPRENEUR DOIT AVISER L'INGÉNIEUR DE TOUTE OMISSION, DE TOUT CHANGEMENT OU DE TOUTE MODIFICATION EN CE QUI A TRAIT AUX CONDITIONS EXISTANTES AVANT LE DÉBUT DES TRAVAUX.

3. EXCAVATION ET REMBLAYAGE

3.1. LE REMPLISSAGE DES EXCAVATIONS DOIT ÊTRE FAIT DU MATÉRIAU GRANULAIRE MG–112 OU DU GRAVIER NATUREL.
3.2. LE MATÉRIAU GRANULAIRE DOIT ÊTRE MIS EN PLACE EN COUCHES D'UNE ÉPAISSEUR MAXIMALE DE 150 MM ET CHAQUE COUCHE DOIT ÊTRE DENSIFIÉE À 95% DE LA MASSE VOLUMIQUE MAXIMALE DU PROCTOR MODIFIÉ.
3.3. SI LA TENEUR EN EAU DE CERTAINS SOLS OU MATÉRIAUX EST TROP FAIBLE, L'ENTREPRENEUR DOIT PROCÉDER À L'ARROSAGE DE CES SOLS OU MATÉRIAUX JUSQU'À OBTENIR UNE TENEUR EN EAU CORRESPONDANTE À L'HUMIDITÉ OPTIMALE AVANT DE PROCÉDER AU COMPACTAGE.

4. OUVRAGES EN BOIS

4.1. LES PIÈCES DE BOIS DOIVENT ÊTRE DES TYPES SUIVANTS: PRUCHE DE L'EST, PRUCHE DE L'OUEST, PIN GRIS, PIN ROUGE, ÉPINETTE, MÉLÈZE OU SAPIN DOUGLAS EN PRENANT EN CONSIDÉRATION LES POINTS SUIVANTS:
4.1.1. TRAVERSES: 100% DE PRUCHE DE L'EST NO. 1 OU NO. 2 DANS N'IMPORTE QUELLE PROPORTION TRAITÉ SOUS PRESSION;
4.1.2. MADRIERS DE ROULEMENT: NO. 1 OU NO. 2 DANS N'IMPORTE QUELLE PROPORTION. LE BOIS EST PEUT ÊTRE TRAITÉ SOUS PRESSION OU NON TRAITÉ;
4.1.3. CHASSE–ROUES ET BLOCS DE CHASSE–ROUES: NO. 1 OU NO. 2 DANS N'IMPORTE QUELLE PROPORTION TRAITÉ SOUS PRESSION.
4.2. LE BOIS DOIT ÊTRE TRAITÉ SELON LA NORME CAN/CSA–080. LE TRAITEMENT DOIT ÊTRE L'ACC, AVEC UN TAUX DE RÉTENTION DE 6.4 KG/M³ MINIMUM. LES PIÈCES DE BOIS TRAITÉES DOIVENT ÊTRE INCISÉES.
4.3. L'EXTRÉMITÉ DES PIÈCES COUPÉES DOIT ÊTRE TRAITÉ À L'AIDE D'UN SCELLANT À BOIS DE COULEUR VERTE.
4.4. LES TRAVERSES DOIVENT ÊTRE FOURNIES DANS UN SEUL MORCEAU, SANS JOINT ET SELON LES LONGUEURS DÉFINIES AUX PLANS.
4.5. TOUTE LA QUINCAILLERIE DOIT ÊTRE FOURNIE EN ACIER GALVANISÉ, PEINTURÉ OU PLAQUÉ ZINC.

EXEMPLE

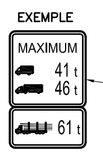

TONNAGE MAXIMAL	
	TRAVERSES
PORTÉE (m)	300x300
1	41 46 61
2	20 22 29
3	10 11 14
4	7 7 10
5	5 5 7

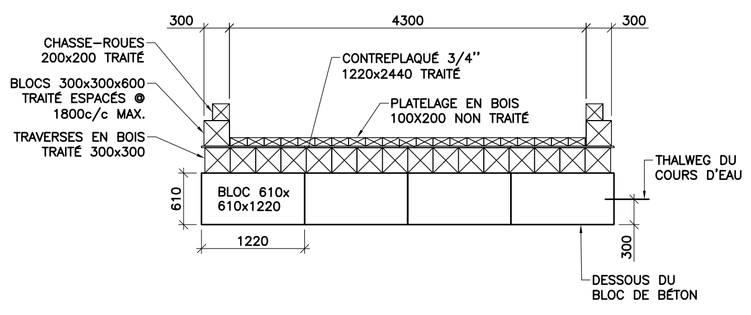

COUPE TRANSVERSALE
ÉCH.: 1:50

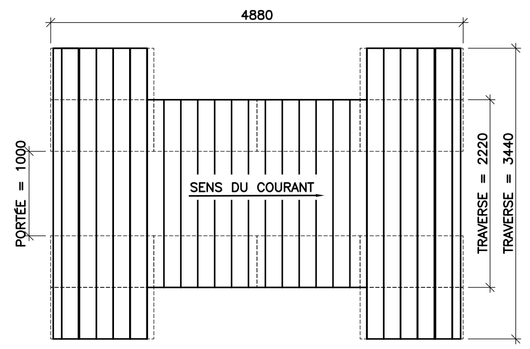

VUE EN PLAN
ÉCH.: 1:50

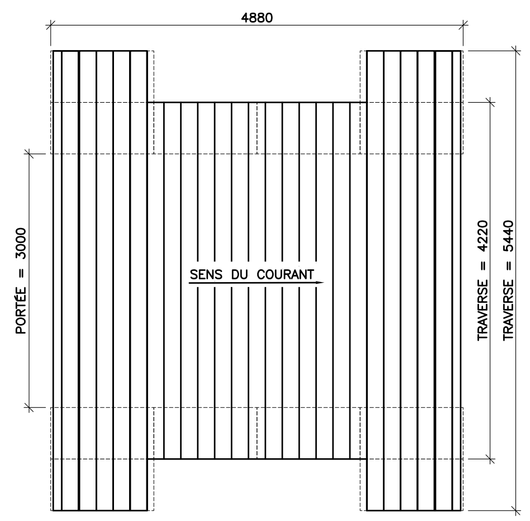

VUE EN PLAN
ÉCH.: 1:50

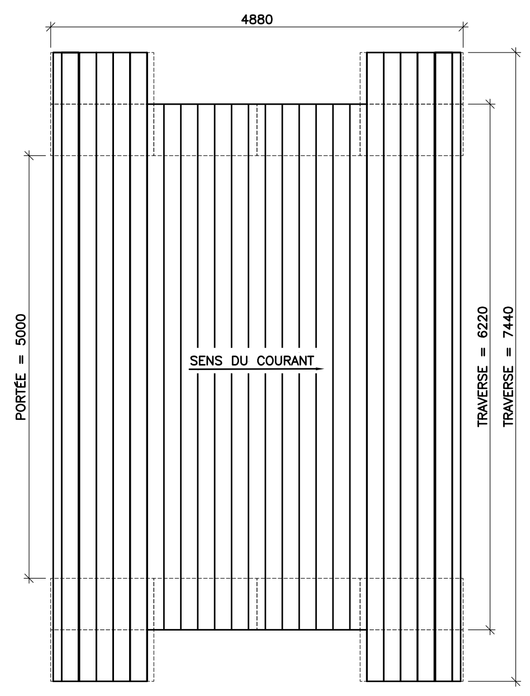

VUE EN PLAN
ÉCH.: 1:50

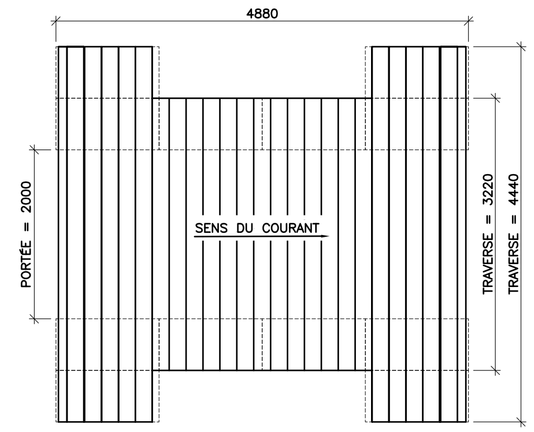

VUE EN PLAN
ÉCH.: 1:50

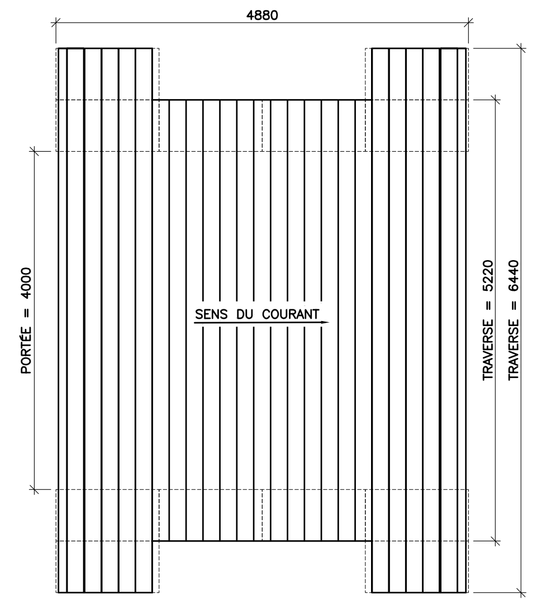

VUE EN PLAN
ÉCH.: 1:50

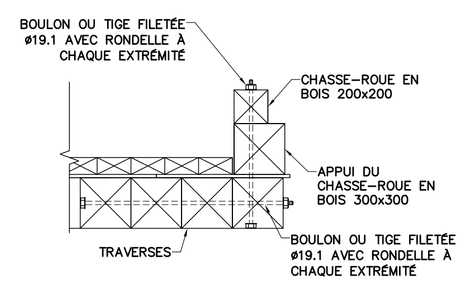

BOULONNAGE DES CHASSE–ROUES
ÉCH.: 1:25

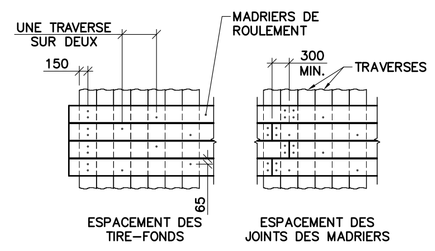

FIXATION DU PLATELAGE
ÉCH.: 1:50

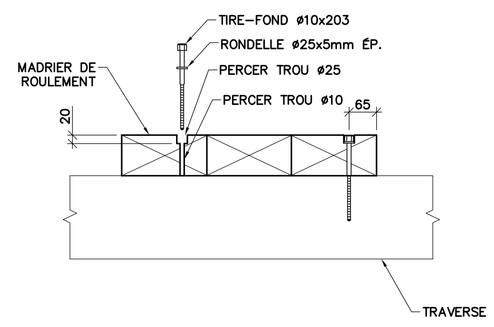

FIXATION DES MADRIERS
ÉCH.: 1:10

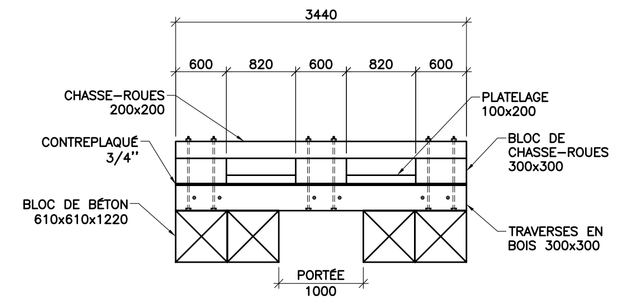

VUE EN ÉLÉVATION
ÉCH.: 1:50

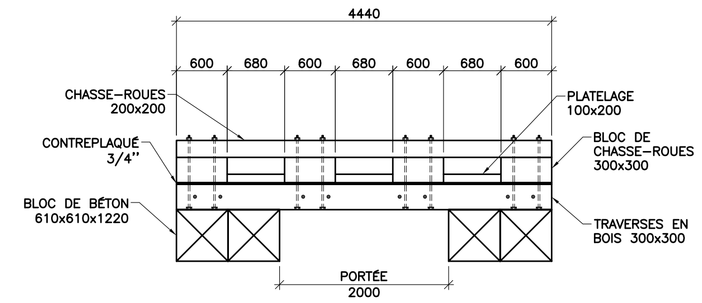

VUE EN ÉLÉVATION
ÉCH.: 1:50

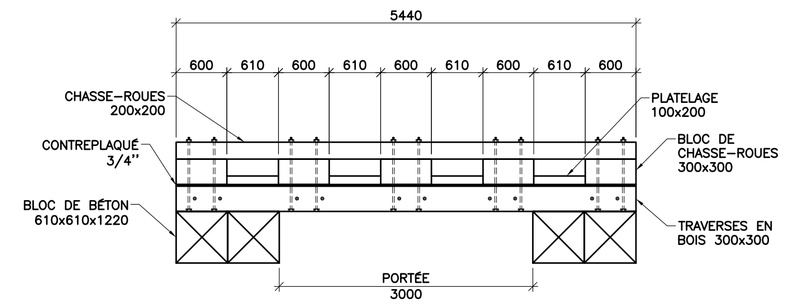

VUE EN ÉLÉVATION
ÉCH.: 1:50

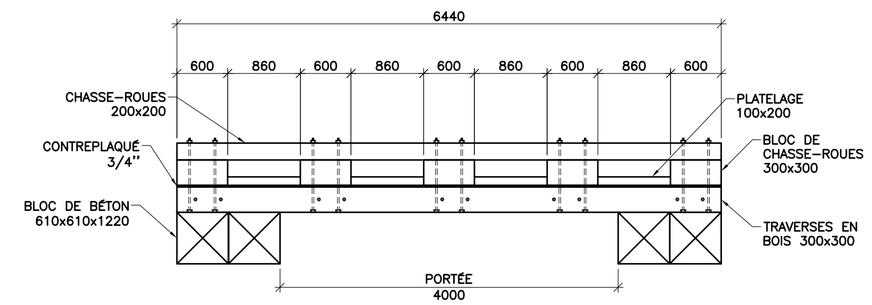

VUE EN ÉLÉVATION
ÉCH.: 1:50

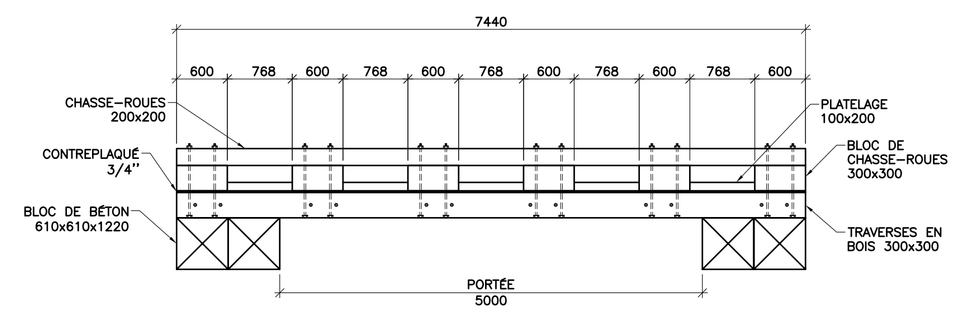

VUE EN ÉLÉVATION
ÉCH.: 1:50

plan clé :

No.	Révisions:	Date:	Rév.
No. 8			
No. 7			
No. 6			
No. 5			
No. 4			
No. 3			
No. 2	POUR CONSTRUCTION	18–09–21	T.C.
No. 1	POUR COMMENTAIRES	18–09–11	M.D.

No. ÉMISSIONS

architecte:

ingénieur en structure:

INGÉNIEURS LAROCQUE COURNOYER
385, rue St-Joseph, LA TUQUE Qc G9X 1L7, T. 819 676-7038
408, rue St-Jean, DRUMMONDVILLE Qc J2B 5L6, T. 819 477-0191
LC-ING.COM

ingénieur en mécanique:

sceaux :

INGÉNIEUR - ENGINEER
Tom Cournoyer
131151
Québec
2018-09-21

client :

projet :
PLAN TYPIQUE DES PONTS À FAIBLE TONNAGE AVEC CULÉES EN BLOCS DE BÉTON

titre :
TRAVERSES DE 300x300 AVEC CULÉES DE BLOCS DE BÉTON

dessiné par : M.D, Tech.	contrat no. : P1699	page : S4/4
préparé par : T.C., ing.	date : 2018–07–13	
approuvé par : T.C., ing.	échelle: INDIQUÉE	

STRUCTURE